VENTOUSE TRIPLE FONCTION

AUTOMATIQUE / TYPE "D-050"

OLD 1282

Pour eau potable

Fonction

Admission pour drainage (jusque 19'000 m³/h).
Protection contre les sous-pressions.

Décharge de remplissage (jusque 33'000 m³/h).
Permet de décharger de larges volumes d'air.

Purge automatique (jusque 80 m³/h) garantissant un fonctionnement efficace évacuant les poches d'air.

Applications
Eau potable/salée

Données techniques
- Plages de pression PN 16 (étanche entre 0,2 – 16 bar)
  PN 10* (étanche entre 0,1 – 10 bar)
  PN 6* (étanche entre 0,05 – 6 bar)
- Raccordement Filetage extérieur 2"
  Brides de DN 50 à DN 300

Accessoire*
- Purgeur d'air automatique

Approbations
DVGW-Cert., SVGW-Cert., ÖVGW-Cert.

Dimensions
Grand orifice: 49'087 mm²
Petit orifice: 12 mm²

Remarque
Une vanne d'arrêt doit être montée par le client entre la ventouse et la conduite.
Utiliser des couvercles ventilés lors de montage en gaine.

Avantages
- Simple à nettoyer, maintenance ne nécessitant pas d'outils, nombre réduit de composants
- Compacte, faible hauteur et poids réduit.
- Grande fiabilité grâce au système d'étanchéité avec siège et lèvre de joint – évitant que le flotteur ne "colle".

Capacité du purgeur

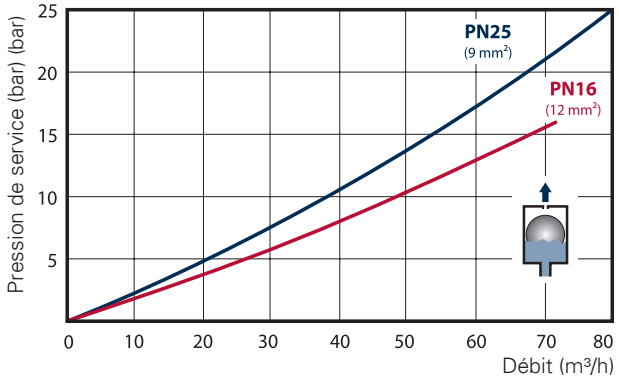

Capacité de décharge et d'admission (DN50 - DN100)

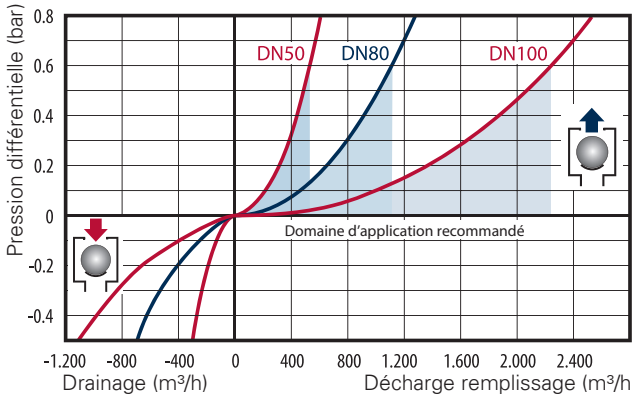

Capacité de décharge et d'admission (DN150 - DN300)

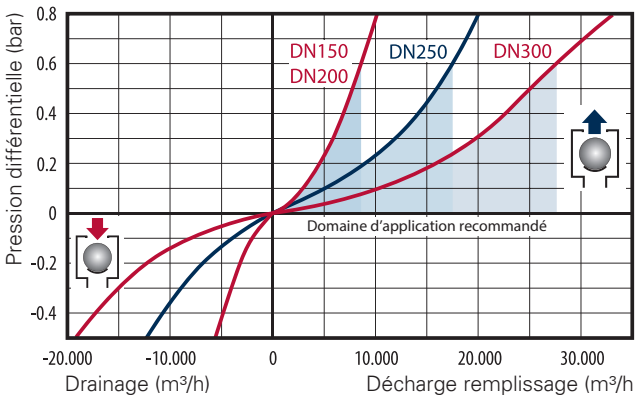

* Exécutions en option
Les tolérances de fabrication ne sont pas prises en compte.

Sous réserve de modifications techniques.

Liste de pièces

Pos.	Description	Matériau
1.	Purgeur d'air automatique	S-050 (PN16)*
1.1	Partie supérieure du corps	PAGF
1.2	Sortie Drainage	PAGF/VA
1.3	Joint déroulant	EPDM
1.4	Entretoise de blocage	PAGF
1.5	Flotteur	PPGF
1.6	O-ring	NBR
1.7	Base filetée	Laiton
1.8	Filtre	Acétal
2.	Couvercle de corps	GGG+EKB
3.	Siège d'étanchéité	Bronze
4.	Joint à lèvres	EPDM
5.	O-ring	NBR
6.	Vis, écrou, rondelle plate	VA
7.	Partie inférieure du corps	GGG+EKB
8.	Flotteur	Polycarbonate
9.	Bouchon de vidange	PAGF

*voir l'OLD 1285

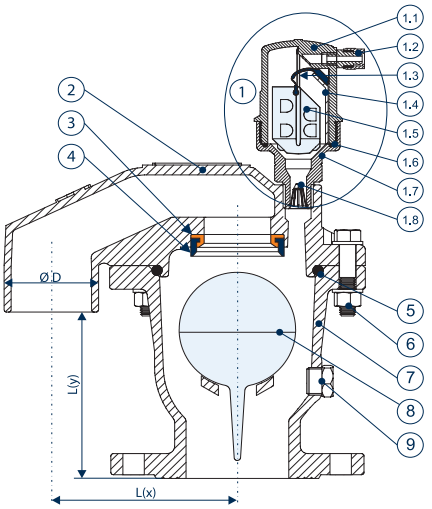

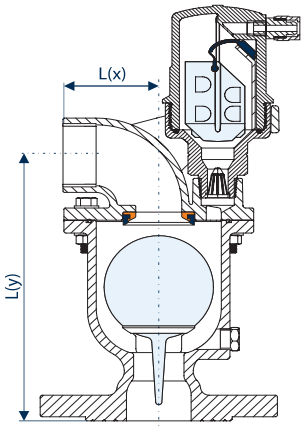

Dimensions et poids

Section DN	Poids kg	Grand orifice mm	Ø D mm	L(x) mm	L(y) mm	Hau-teur mm
2" mâle	9,4	794	1,5" IG	80	206	330
DN50	12,4	794	1,5" IG	80	212	336
DN80	18,5	1.809	75,0	147	151	365
DN100	26,6	3.317	96,0	175	160	382
DN150	79	17.662	140	295	330	550
DN200	117	17.662	140	295	330	554
DN250	150	31.400	-	-	-	718
DN300	163	49.087	-	-	-	846

Accessoires
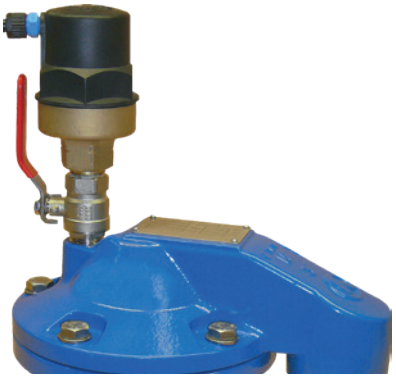
Purgeur avec vanne d'arrêt,
permet la maintenance du purgeur sous pression.